LED 控制器

P3X 单区触摸面板控制器

技术规格:

P3X: RGB面板

- 输入电压：AC85V-265V
- 输出信号：DMX512+2.4G WIRELESS
- DMX512接口：接线端子
- 工作温度：-20°C~55°C
- 产品尺寸：L86×W86×H36(mm)
- 产品重量：230g

Receiver（R4-CC-2.4G）

- 工作电压：DC12V-DC48V
- 输出电流：350/700mA×4CH
- 驱动LED数量：1~12pcs 1W(3W) LED
- 接收距离：30M
- 工作温度：-30°C-55°C
- 产品尺寸：L176×W46×H30(mm)
- 产品重量：137g

安装说明:

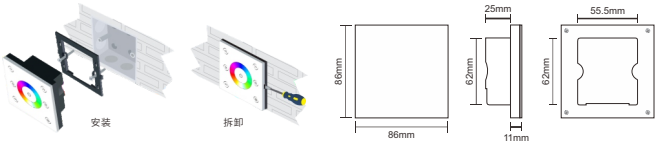

按键功能:

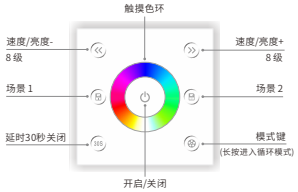

※ 长按 ⏻ 可开启/关闭蜂鸣器.
※ 短按 🖫 调出场景,长按 🖫 保存场景.
※ 同时按下 «, » 键，2秒后恢复默认参数，并自动重启.
※ 在静态下短按 «, » 键调亮度；在动态下短按 «, » 键调速度，长按亮度.
※ RGB模式:

序号	模式	序号	模式
1	RGB 跳变	2	七彩跳变
3	白色频闪	4	RGB 渐变
5	全彩渐变	6	RG 渐变
7	RB 渐变	8	GB 渐变
9	白色渐明渐暗	10	所有模式循环变化

接收器部件说明:

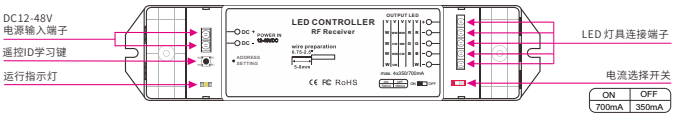

面板与接收器配对方法:

学习ID：在接收器上长按ID按键3秒，指示灯长亮，再按触摸面板上任意一个按键，接收器上的指示灯闪烁（频率为1Hz），表示ID已学习，对码完成。

删除ID：长按接收器上的ID按键5秒钟，指示灯快速闪烁(频率为5Hz)，表示所有记忆的ID已删除。

注：接收器最多可记忆8个对码，接收到任意配对的对码的控制信息时，都可进行控制。对码记忆满8个后，长按学习键3秒不再进入对码状态，必需删除对码后重新操作。当要更换其它不同类型的面板进行控制时，必须删除对码后重新操作。

接线示意图:

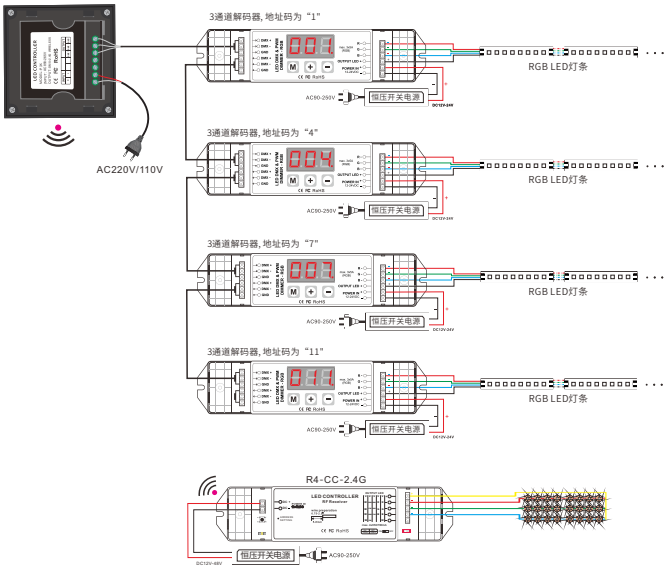

售后服务:

从购买本产品之日起，3年时间内按操作说明正常使用出现质量问题的，本公司免费提供维修或更换服务。

由于不遵循此说明书说明和下列条款而致使产品损坏的，本公司不负责由此引起的任何问题和缺陷，即使在质保期内，也必需由客户承担维修费用。

1、误操作造成的损坏，如没按照操作说明的误操作。
2、使用不合适的供电电源和过高的电压造成的损坏。
3、私自拆除、维修、修改电路、不正确连接以及私自拆换芯片造成的损坏。
4、购买后由于运输、震荡、摔地、进水造成的损坏。
5、地震、火灾、洪灾、雷击自然灾害、环境污染造成的损坏。
6、储存在高温潮湿环境，离有害化学物质附近等不恰当维护造成的损坏。

温馨提示:

供电电源选择:
供电电源一定要选择DC(直流)恒压型的开关电源。开关电源的有效功率只是电源标记的80%，所以用户选择电源最大负载功率的时候要比LED灯负荷功率稍大一点，最少多出20%以上。